ACCESORIOS Y CONTROLES DE VÁLVULAS

V200
POSICIONADOR

UN POSICIONADOR QUE LO OFRECE TODO
EN UNA CARCASA COMPACTA Y SENCILLA

WWW.VACACCESSORIES.COM
205-678-0507

El posicionador V200

TODO EN UNA ÚNICA CARCASA COMPACTA Y RESISTENTE

La V200 incorpora la flexibilidad de pasar de una unidad neumática a varias versiones de una unidad electroneumática y la posibilidad de añadir retroalimentación de posición, en cuestión de minutos, todo ello en una carcasa compacta y resistente. Máxima flexibilidad y versatilidad.

Con una robusta carcasa de aluminio fundido a presión Nema 4X, IP 66, un versátil revestimiento de poliéster, revestimientos opcionales de Tuframm® o níquel, opciones de temperatura baja −50 °C o alta +162.8 °C y características estándar como ajuste externo de cero y rango, esta unidad amplía la oferta de VAC para cubrir este mercado de posicionadores "todo en uno". Si a esto le añadimos unas prestaciones excelentes y un diseño sencillo, la combinación equivale a un valor real.

OPCIONES DE V200

Interruptores internos: mecánicos o Reed sólo para uso general

Unidad de voltios V200E-0/10

Estándar V200E unidad Nema 4X o unidad IS

Temperatura extra alta (EHT) +162.8 °C solo disponible en neumático

V200EX Unidad a prueba de explosiones

Gas V200EX-GA Unidad homologada

V200 revestido de níquel

V200 revestido de Tufram®

BENEFICIOS DE V200

- Diseño compacto
- Calidad de los componentes = resistente y rendimiento preciso
- Ajuste cero y rango externos (calibración completa) sin quitar la tapa
- Fácil mantenimiento de todos los componentes clave
- Indicador claro y visible con flecha indicadora opción de baliza estándar
- Campo modificable a cualquier opción I/p

V200EX con interruptor EX de terceros

Tufram® es una marca registrada de General Magnaplate Corporation.

Especificaciones técnicas

Posicionadores:	**Neumático**	**Electroneumático**		
	V200P	**V200E & -IS**	**V200-EX**	**V200E 0-10**
Señal de entrada	3-15 PSI	4-20 mA	4-20 mA	0-10 VDC
Presión de suministro	20-145 PSI	20-145 PSI	20-145 PSI	20-120 PSI
Error de linealidad	<0.7 % f.s.	<1.0 % f.s.	<0.8 % f.s.	<1 % f.s.
Histéresis	<0.4 % f.s.	<0.6 % f.s.	<0.5 % f.s.	<0.5 % f.s.
Repetibilidad	<0.3 % f.s.	<0.5 % f.s.	<0.4 % f.s.	<0.5 % f.s.
Peso	1.45 kg	1.72 kg	2.45 kg	1.72 kg
Rango de temperaturas	-40 to 185 °F -40 to 85 °C	-40 to 185 °F -40 to 85 °C	-40 to 185 °F -40 to 85 °C	-40 to 160 °F (-40 to 71 °C)
Temperatura baja	-58 to 185 °F -50 to 85 °C			
Temperatura extra alta (EHT)	-40 a 162.8 °C -40 to 162.8 °C			

Válvulas de distribución/piloto	**Alimentación Estándar /baja**	**Ganancia alta**	**Súper ganancia alta/ caudal alto**
Distribución de aire			
@87 PSI (600 kPa)	28.3 scfm	31.5 scfm	50 scfm
Rango de alimentación			
@87 PSI (600 kPa)	<0.2 scfm	0.83 scfm	1.3 scfm
Ganancia de presión	240:1	1100:1	1100:1

Conexiones de aire 1/4” NPT
Calibres 1/8” NPT
Entrada de cable 1/2” NPT
Protección contra la penetración y la corrosión: NEMA 4X e IP66
Revestimiento estándar Poliéster

Retroalimentación (no clasificado para EX o IS) Recinto Nema 4X/IP66
Objetivo general:
Componentes para enchufar directamente en la carcasa del posicionador de la serie V200
Puede combinar interruptores y retroalimentación 4/20
Conexiones de conducto 1/2” NPT
Temperatura de funcionamiento -40 a +85 °C (-40 a +185 °F)

Interruptores mecánicos
Tipo 2: SPDT, V3
Carga máxima:

Resistivo	(Inductivo)	Voltaje
15 A	(3) A	125/250 VAC
0.25 A	(0.1) A	220 VDC
0.5 A	(0.2) A	110 VDC
8 A	(7) A	24 VDC

Interruptores Reed:
Tipo 2: SPDT-CO, Forma C
Potencia de contacto: máx. 3 W

Voltaje:	Interruptor máx.	100 VDC
	Fallo	mín. 200 VDC
Corriente:	Interruptor	máx. 0.20 A
	Carga	máx. 1.3 A

Resistencia al contacto: 0.2 ohms
Capacidad de contacto: 0.3 pF

Retroalimentación de posición 4/20 mA:

Suministro de tensión:	7-30 VDC
Salida:	4-20 mA, 2 cables
Impedancia de bucle:	máx. 850 ohms @ 24 VDC
Error de linealidad:	<1.2 %
Histéresis:	<0.2 %
Sensibilidad de temp.:	<0.1 %/5.5 °C (10 °F)

Otras opciones:
Potenciómetro/Sensores Namur/Kits de montaje EX apilables de terceros

Sólo homologaciones I/p

Homologaciones disponibles:
Clasificación para ubicaciones peligrosas

A prueba de explosiones	CL I, II Div 1 Grp B-G
No Incendiario	CL I Div 2 Grp A-C
Intrínsecamente seguro	
FM	CL I-II-III Div 1 Grp A-G
CSA	CL II Div 1&2 Grp E-G CL III

Protección contra explosiones **ATEX**
1487X, seguridad intrínseca EEx ia IIC T4/T5/T6
E121X, antideflagrante EEx ia IIC T4/T5/T6

Clases de temperatura

	Cortocircuito Corriente: máx.	Temp. ambiente máx.
T6	50 mA	60 °C (140 °F)
T5	60 mA	70 °C (158 °F)
T4	60 mA	185 °C (85 °F)

V200-IS (intrínsecamente seguro)

FM	CL I Div1 Grupo A B C D
CSA	EX ia CL I Grupo A B C D EX ia CL I Div2 Grupo A B C D

Códigos de pedido:

Neumático	V200 **P**
Electroneumático	V200 **E**
A prueba de explosión	V200 **EX**
Intrínsecamente seguro	V200 **IS**
Congelación por fallo	V200 **FF**

Eje D**1 Namur** (estándar)

Para conocer otras opciones de ejes, póngase en contacto con VAC o visite nuestro sitio web en www.vacaccessories.com.

Cubierta frontal

Rotación de 90 grados	**90**
Rotación de 60 grados	**60**
Rotación de 45 grados	**45**
Rotación de 30 grados	**30**
Escala en blanco	**00**

Indicador	Flecha	**A**
	Baliza estándar/elevada (negra/amarilla)	**B**
	Baliza opcional/elevada (rojo/verde)	**BRG**
Leva	(estándar) 90°	**C1** (estándar)

Para conocer otras opciones de levas, póngase en contacto con VAC o visite nuestro sitio web en www.vacaccessories.com.

Opciones de válvulas de distribución
(suministradas con carrete estándar)

Estándar (Alimentación baja)	**SG/LB: Enviado como estándar**
Ganancia alta	**HG**
Ganancia/flujo súper altos	**SHGHF**

Opciones

Temp. extra alta (sólo neumático) (-40 to 162.8 °C)	**EHT**
Temperatura baja (sólo neumático) (-50 to 85 °C)	**LT**
0/10 Volt I/P (solo V200E)	**0/10V**
Homologado para gas	**GA**
ATEX	**ATEX**
Revestimiento de Tufram® (V200 P y E)	**TUF**
Revestimiento de Níquel (V200 P y E)	**NIC**
Resorte 6-30 Psi	**6-30**

Ejemplo:
V200E-D1-90-B-C1
Electroneumático con eje namur, tapa de 90 grados, indicador elevado, leva de 90 grados

Opciones de retroalimentación* **FB**

2 interruptores mecánicos SPDT	**M**
2 interruptores Reed SPDT	**R**
Transmisor 4-20 mA	**mA**
Interruptores mecánicos con transmisor	**MmA**
Interruptores Reed con transmisor	**RmA**
Potenciómetro 1 K	**1K**
Potenciómetro10 K	**10K**

Ejemplo:
FB-MmA
Interruptores mecánicos con Transmisor 4/20 mA

Gas V200EX-GA Unidad homologada

Unidad de voltios V200E-0/10

V200EX Unidad a prueba de explosiones

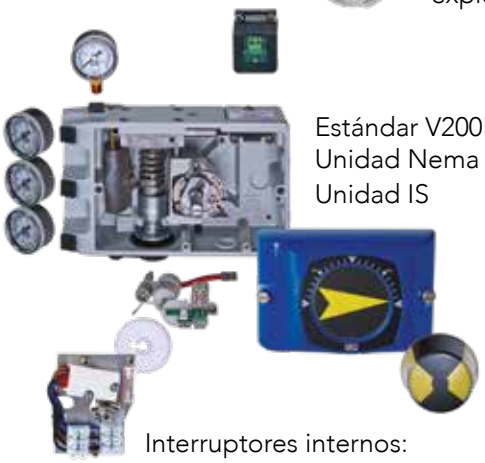
Estándar V200E Unidad Nema 4X o Unidad IS

Interruptores internos: mecánicos o Reed con transmisor 4/20 mA

* PEDIDOS COMO ARTÍCULOS SEPARADOS

Tufram® es una marca registrada de General Magnaplate Corporation.

V200P, E, IS, TUF, NIC, EHT, LT

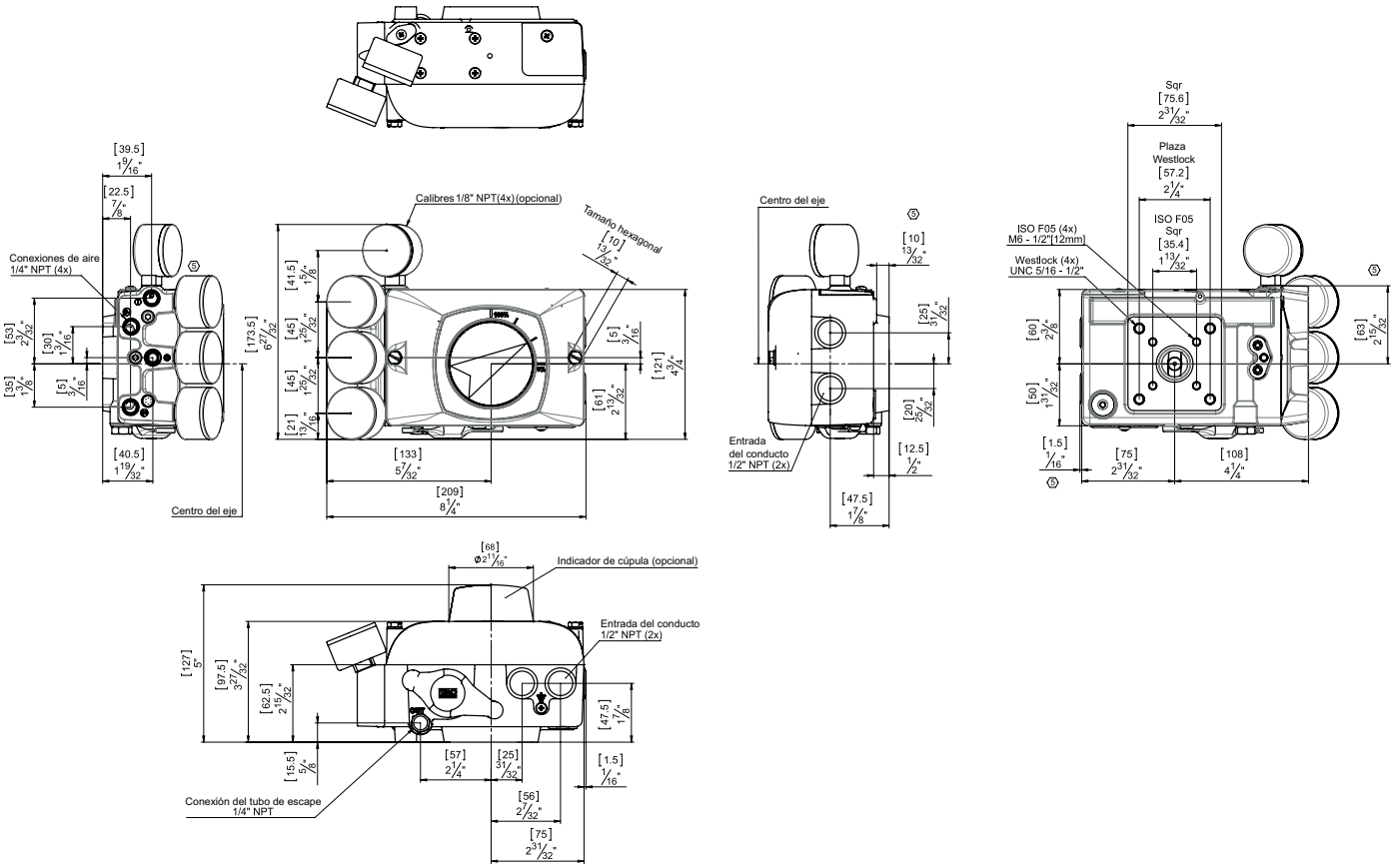

V200E 0-10V

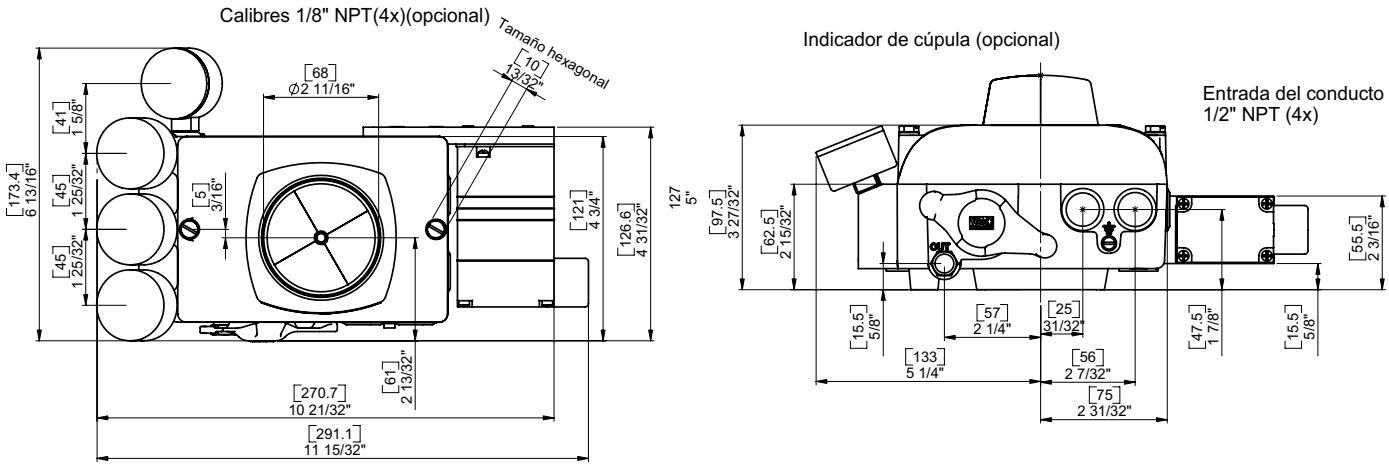

V200EX

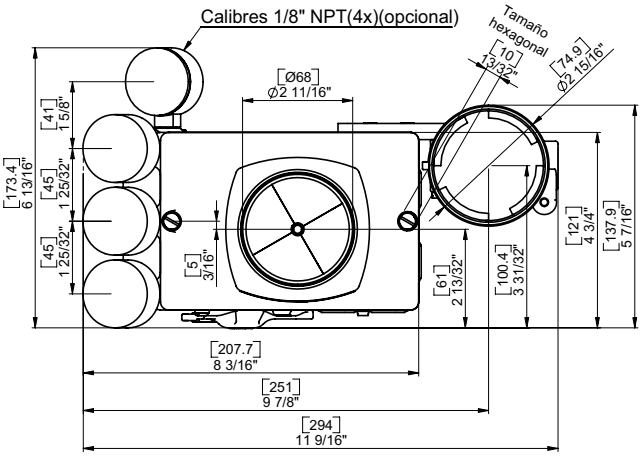

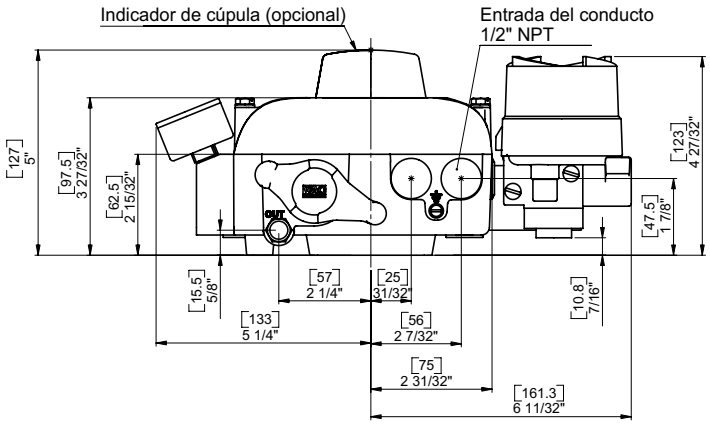

V200EX-GA

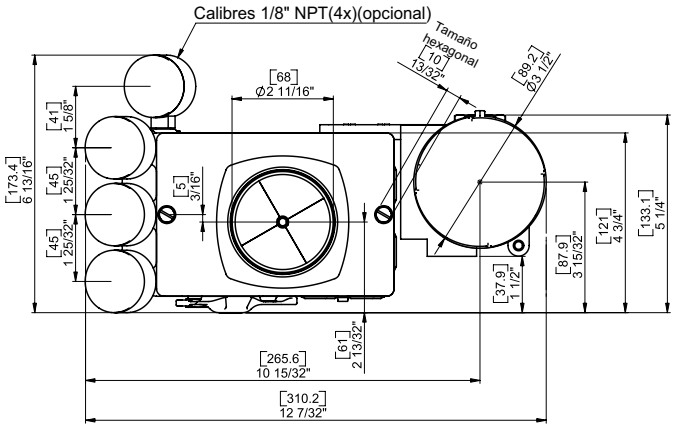

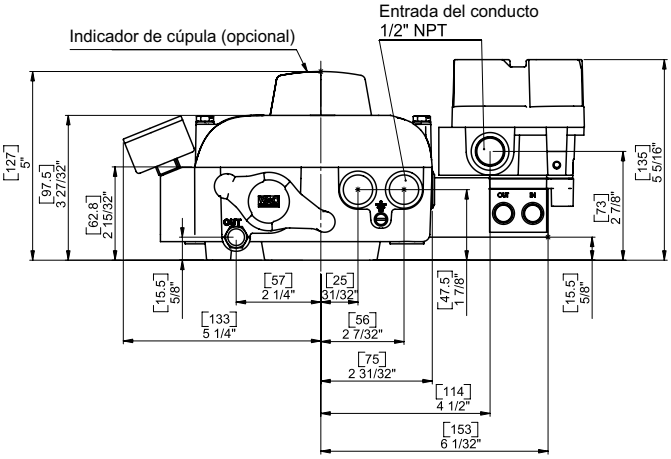

NOTA: mm aparecen entre paréntesis

Posicionadores digitales VAC

Nuestra forma de hacer negocios es tan sencilla como nuestros productos.

Un posicionador sólido, de diseño sencillo y de alta calidad es solo el principio de la historia de los accesorios y controles para válvulas. Porque somos una empresa privada orientada al cliente, podemos satisfacer sus necesidades mucho más rápido con mayor flexibilidad.

Una empresa de calidad debe ser mucho más que un producto de calidad. Responder con prontitud y honestidad, mostrar interés genuino en lo que hacemos y en lo que usted hace, centrarnos en nuestros puntos fuertes y ser diferentes de forma positiva.es muy importantes para nosotros.

Suena sencillo... ¡pensamos seguir así!

Reacondicione su válvula con un posicionador VAC, ¡una "gama" de opciones!

La mayoría de las válvulas de control industriales están equipadas con un una válvula "estándar" del fabricante cuando esta se entrega por primera vez. Cuando estas empresas pasan a la nueva generación de productos, a menudo, dejan atrás todo un mercado de productos que no "encajan" con las necesidades de la aplicación. Cuando es necesario sustituir los posicionadores estándar de estos fabricantes, ¿qué opciones se le ofrecen? Los precios altos, las entregas deficientes o los productos discontinuados dejan a los usuarios sin muchas opciones.

Desde una unidad neumática muy básica y sencilla, hasta posicionadores estándar o electroneumático EX, hasta una línea completa de posicionadores digitales, la elección de sustituir el posicionador "estándar" del fabricante está de nuevo en sus manos. Los productos VAC ofrecen la precisión de control que necesita en un diseño sencillo y robusto (carcasas totalmente metálicas) que es flexible y adaptable. La base instalada de válvulas de control es muy importante para los usuarios y para VAC.

Reequipar con un posicionador VAC, poniendo sus opciones de posicionador de vuelta en su poder.

ACCESORIOS Y CONTROLES DE VÁLVULAS
200 Jade Park • Chelsea, AL 35043
TEL.: 205-678-0507
info@vacaccessories.com

www.vacaccessories.com